Домашнее задание

задание	схема	условие
1	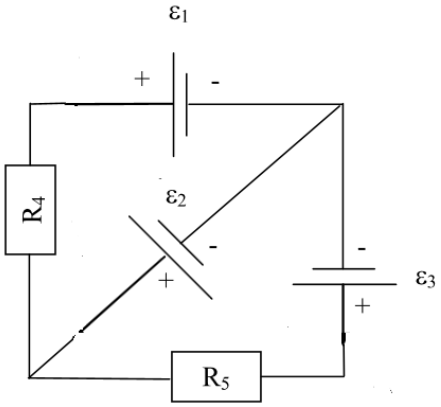	**Дано:** $\varepsilon_1 = 1$ В $\varepsilon_2 = 2$ В $\varepsilon_3 = 3$ В $r_1 = 1$ Ом $r_2 = 0{,}5$ Ом $r_3 = \frac{1}{3}$ Ом $R_4 = 1$ Ом $R_5 = \frac{1}{3}$ Ом I_1 - ?; I_2 - ?; I_3 - ? **Примечание:** r-это внутреннее сопротивление ЭДС.
2	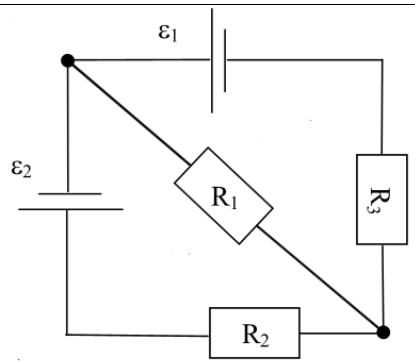	**Дано:** $\varepsilon_1 = 2{,}1$ В $\varepsilon_2 = 1{,}9$ В $R_1 = 45$ Ом $R_2 = 10$ Ом $R_3 = 10$ Ом I_1 - ?; I_2 - ?; I_3 - ?
3	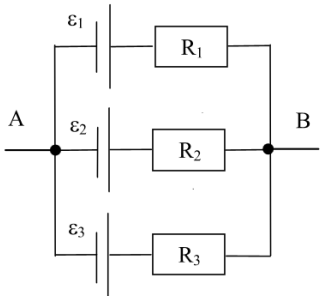	**Дано:** $\varepsilon_1 = 11$ В $\varepsilon_2 = 4$ В $\varepsilon_3 = 6$ В $R_1 = 5$ Ом $R_2 = 10$ Ом $R_3 = 20$ Ом I_1 - ?; I_2 - ?; I_3 - ?
4	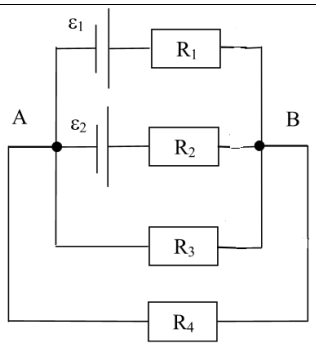	**Дано:** $\varepsilon_1 = 10$ В $\varepsilon_2 = 4$ В $R_1 = R_4 = 2$ Ом $R_2 = R_3 = 4$ Ом I_2 - ?; I_3 - ?