Домашнее задание по теме: «Расчет электрических цепей постоянного тока методом контурных токов»

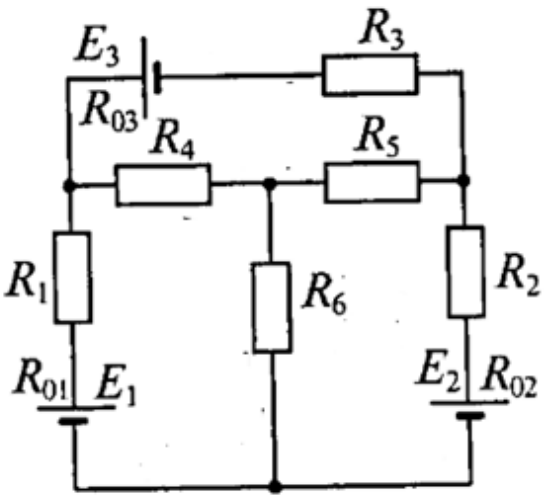

Дано:

$E_1 = 130B; E_2 = 40B$

$E_3 = 100B;$

$R_1 = 1Ом; R_2 = 4,5Ом;$

$R_3 = 2Ом; R_4 = 4Ом$

$R_5 = 10Ом; R_6 = 5Ом$

$R_{02} = 0,5Ом;$

$R_{01} = R_{03} = 0Ом$

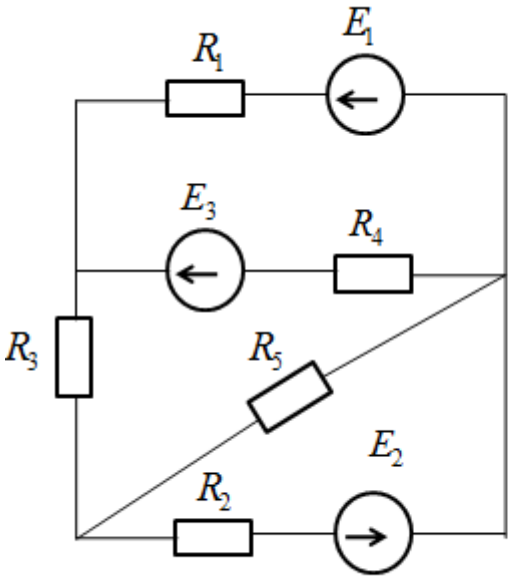

Дано:

$E_1 = 120B; E_2 = 100B$

$E_3 = 0B;$

$R_1 = 6Ом; R_2 = 5Ом;$

$R_3 = 10Ом; R_4 = 2Ом$

$R_5 = 17Ом$