Самостоятельная работа
«Расчет цепей постоянного тока методом контурных токов»

Вариант	Задание		Вариант	Задание	
	Число единиц в номере задания	Схема		Число единиц в номере задания	Схема
Вариант 1	0	28	Вариант 16	4	6
Вариант 2	1	27	Вариант 17	3	7
Вариант 3	2	26	Вариант 18	2	8
Вариант 4	3	25	Вариант 19	1	9
Вариант 5	4	24	Вариант 20	0	10
Вариант 6	5	23	Вариант 21	0	15
Вариант 7	6	22	Вариант 22	2	17
Вариант 8	7	21	Вариант 23	4	19
Вариант 9	8	20	Вариант 24	6	21
Вариант 10	9	19	Вариант 25	8	23
Вариант 11	9	1	Вариант 26	8	25
Вариант 12	8	2	Вариант 27	6	27
Вариант 13	7	3	Вариант 28	4	1
Вариант 14	6	4	Вариант 29	2	4
Вариант 15	5	5	Вариант 30	0	7

Примечание: столбик «ЧИСЛО ЕДИНИЦ В НОМЕРЕ ЗАДАНИЯ» соответствует первому столбику второй таблицы. Значит, что задания первого варианта это схема №28, а все данные находятся на строке соответствующей «число единиц номера задания» 0

Выполнить:

1. Определить токи во всех ветвях методом контурных током.
2. Составить баланс мощностей.

Число единиц в номере задания	E_1	E_2	E_3	E_4	E_5	E_6	R_1	R_2	R_3	R_4	R_5	R_6
0	-42	14	-43	56	36	49	93	16	31	58	10	46
1	30	45	11	-55	75	10	11	75	48	35	63	87
2	23	44	54	10	19	-41	39	43	34	91	26	79
3	80	-53	19	35	-29	27	96	16	85	40	62	91
4	16	12	39	18	25	48	77	12	69	70	84	49
5	40	-44	19	-50	17	51	87	81	27	37	12	78
6	45	33	-48	51	22	-42	12	95	11	18	17	46
7	25	-13	44	-49	24	41	42	23	20	73	65	94
8	47	11	19	-29	-51	31	66	68	58	34	18	96
9	-31	26	30	38	20	-39	89	15	40	24	48	30

Номер схемы	Схема	Номер схемы	Схема
1	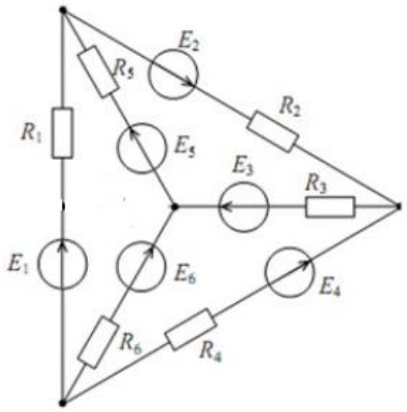	2	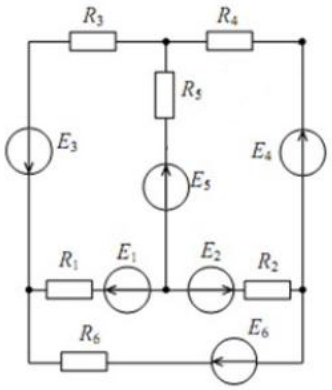
3	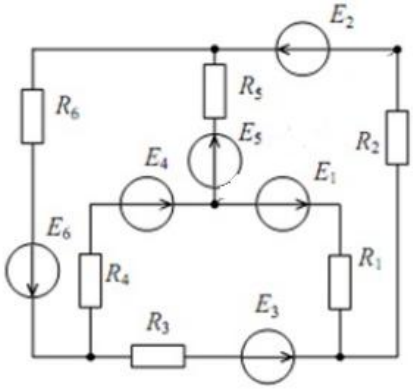	4	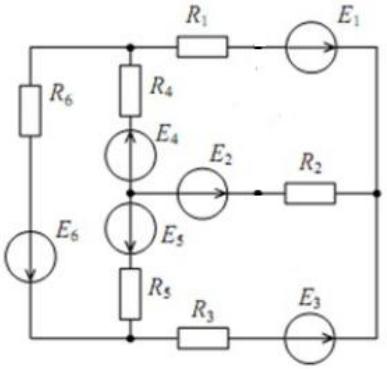
5	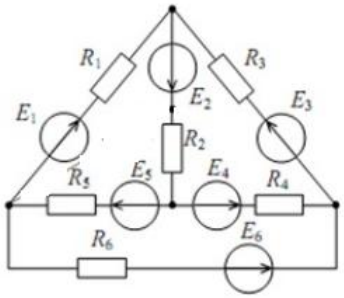	6	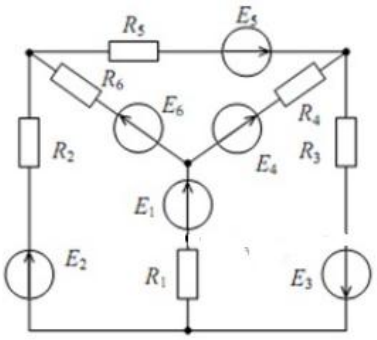
7	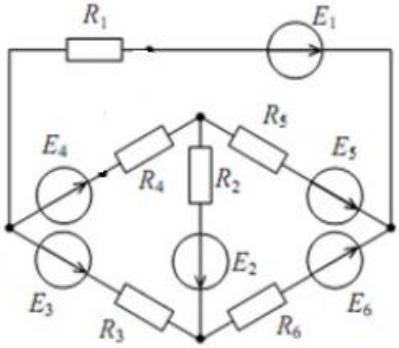	8	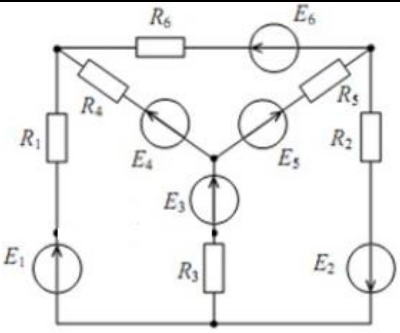
9	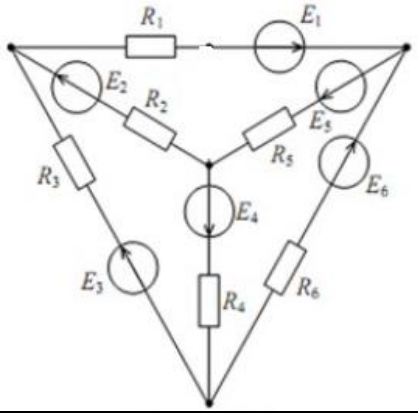	10	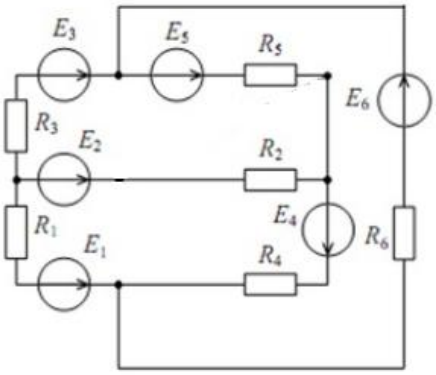

11	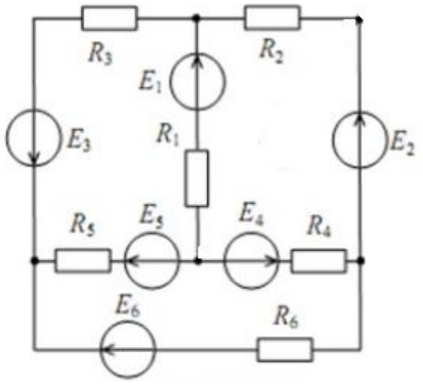	12	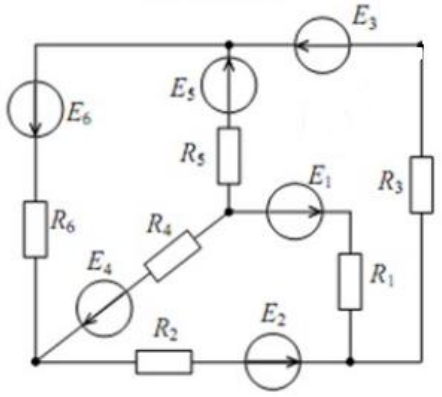
13	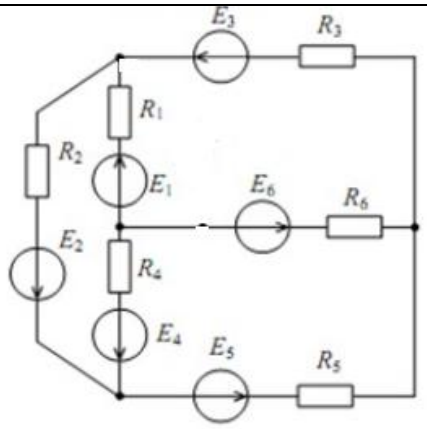	14	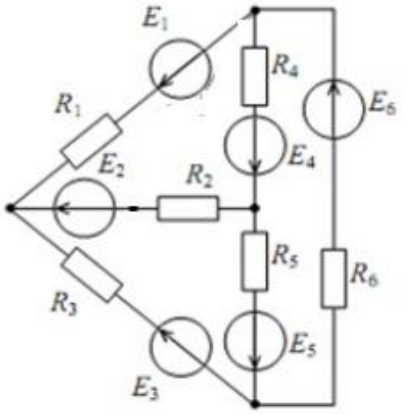
15	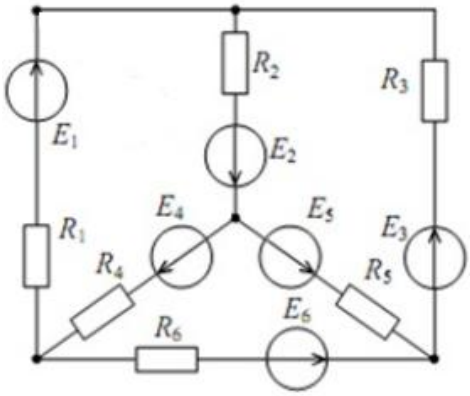	16	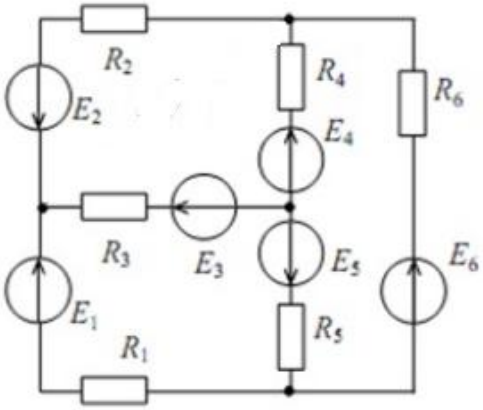
17	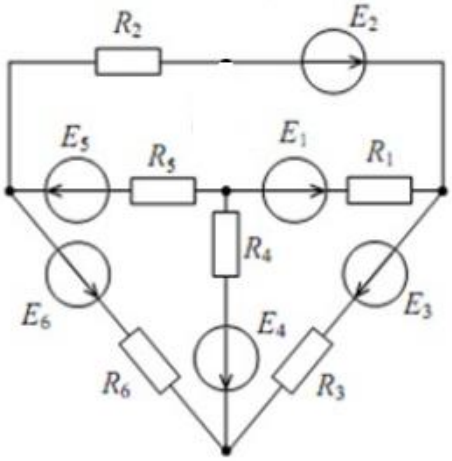	18	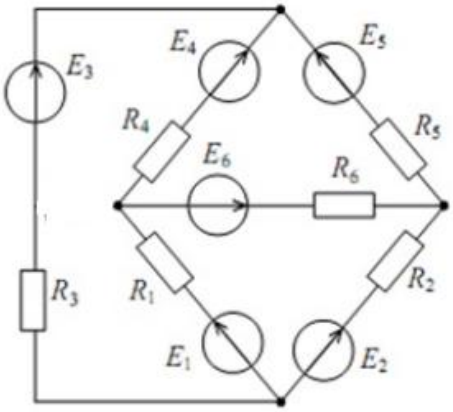

19	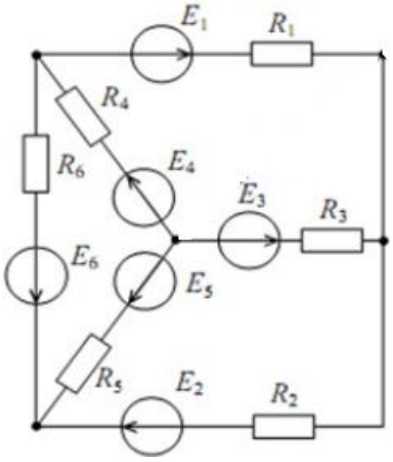	20	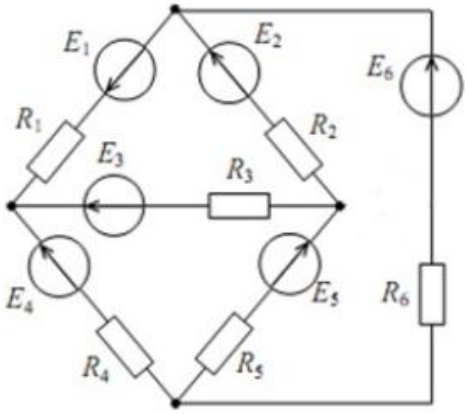
21	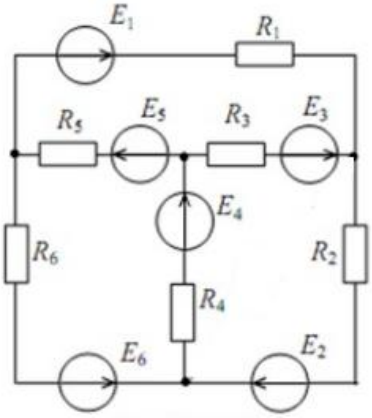	22	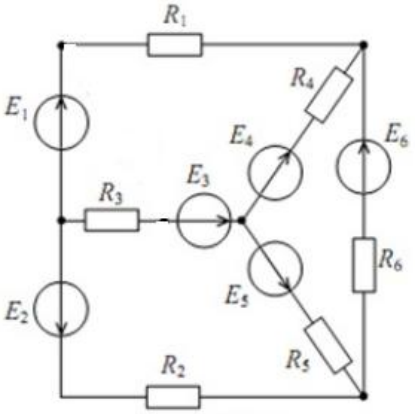
23	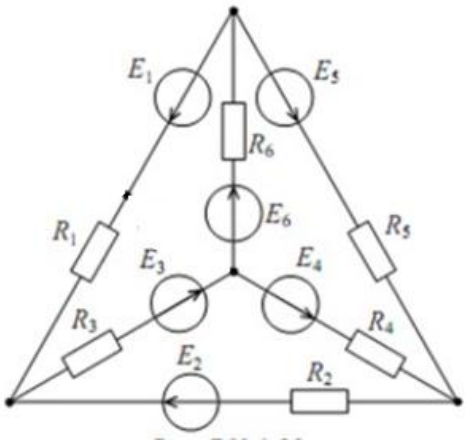	24	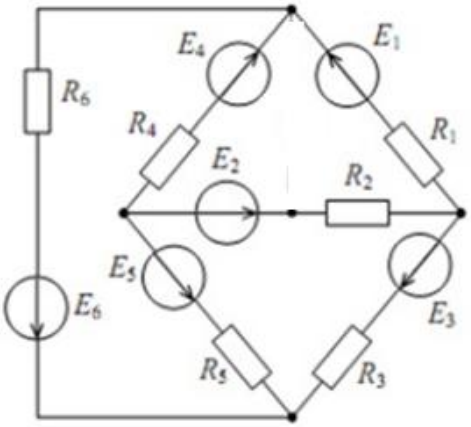
25	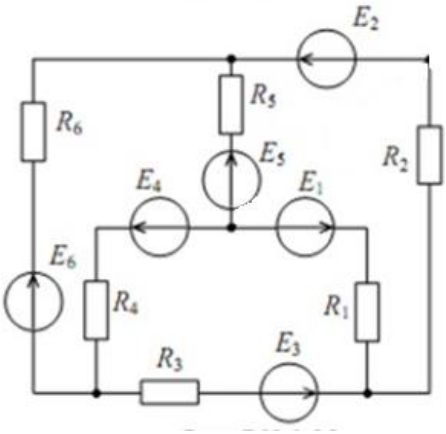	26	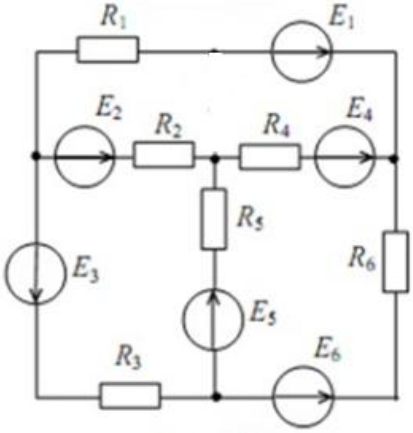

27	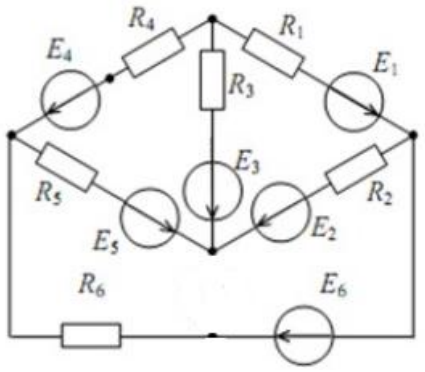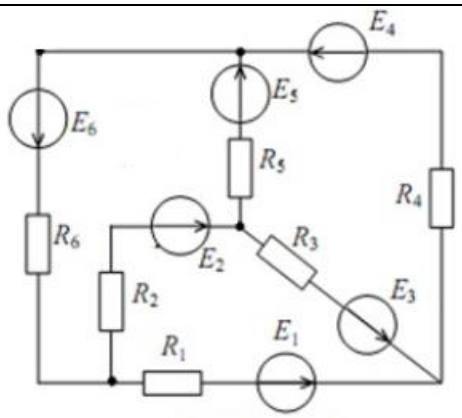	28